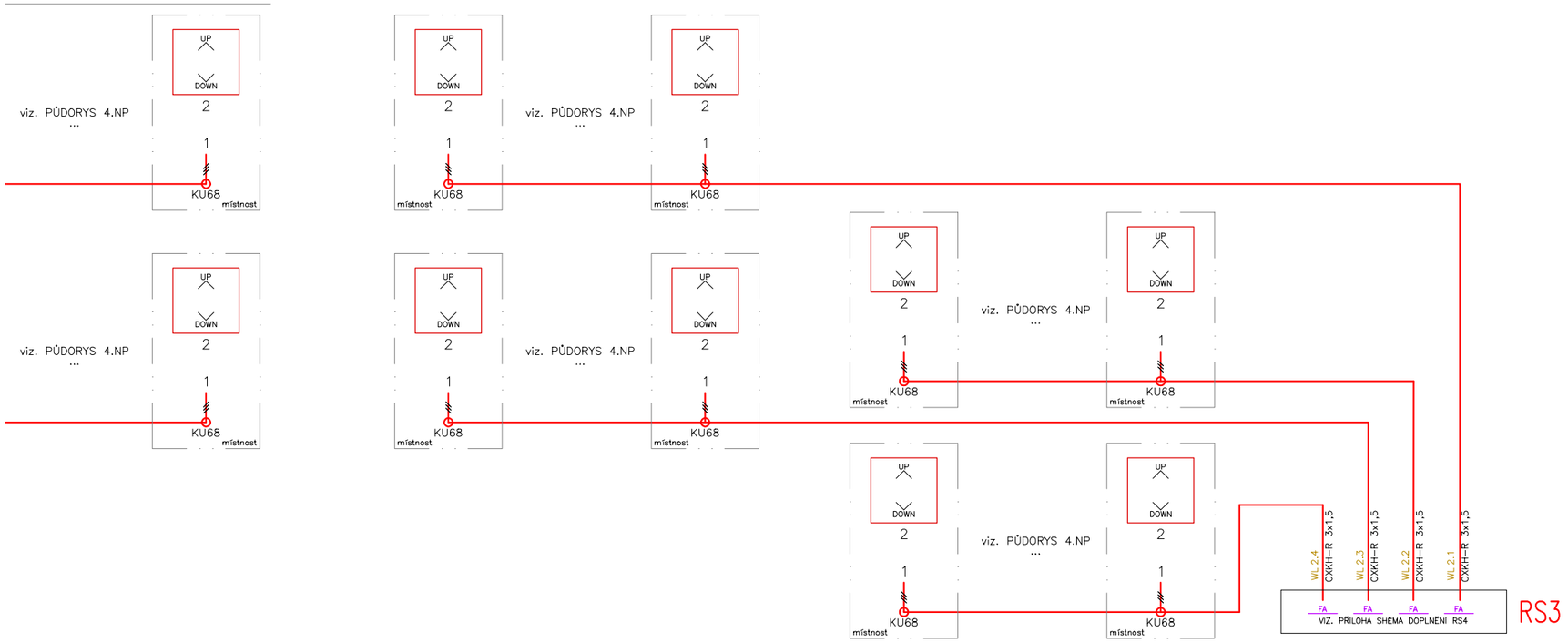

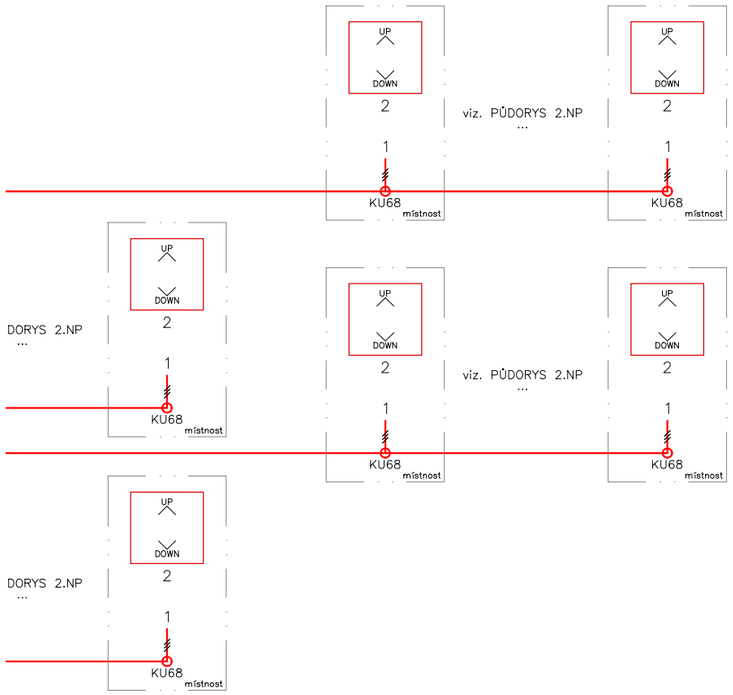

LEGENDA

1 – pohon pro venkovní žaluzie 230V s integrovaným přijímačem

Pracovní kmitočet radio 868.300 MHz / 868.950 MHz

Dosah ve volném prostoru 200 m

Příkon (při provozu) 95 W

Jmenovité napětí/kmitočet AC – RGE 1 – 230V/50HZ

Klidový příkon (Stand-by) 0.45 W

2 – jednokanálový bezdrátový nástěnný ovladač pro ovládání jednoho stínícího prvku nebo skupiny, vč. rámečku dle výběru investora, IP20

Pracovní kmitočet radio 868.950 MHz

Kapacita paměti 1

Dosah ve volném prostoru 50 m

Typ baterie CR2430

Počet baterií 1

3 – větrné čidlo 230V – Při překročení nastavené hodnoty síly větru vydá čidlo bezpečnostní povel žaluziím a ty se zatáhnou do horní koncové polohy.

Stupeň krytí IP 34

Pracovní kmitočet radio 868.300 MHz / 868.950 MHz

Jmenovité napětí/kmitočet AC – RGE 1 – 230V/50Hz

KU68 – instalační krabice pod omítku s víčkem + wago svorky (klapka) 3–5pol

ČÍSLO A DATUM REVIZE: - / -

±0,000 = xx m.n.m.

INVESTOR

město Pacov
Náměstí Svobody 320
395 01 Pacov

HLAVNÍ PROJEKTANT

20-20-ARCHITEKTI
MODŘANSKÁ 307/98, 147 00 PRAHA 4
info@2020architekti.cz
+420 603 170 838
2020architekti.cz

AUTOR NÁVRHU

Ing. arch. Tomáš Maceška
Ing. arch. Petr Hora

AKCE

Stavební úpravy na snížení energetické náročnosti Poliklinika Pacov

k.ú. Pacov, parc. č. 303/1, 303/3, 303/9, Žižkova 922, 395 01 Pacov

STUPEŇ

DPS

DATUM VYDÁNÍ 1. VERZE

09/2025

FORMÁT

A2

ZODPOVĚDNÝ PROJEKTANT

Ing. M. Pekárek

ZAKÁZKA

2_46

ČÁST

D.1.2.5 Silnoproud

ZPRACOVATEL ČÁSTI

MPE s.r.o.
Palackého sady 68
397 01, Písek
IČO: 07401515

VYPRACOVAL

Martin Počta
Pavel Procházka

NÁZEV VÝKRESU

BLOKOVÉ SCHÉMA OVLÁDÁNÍ ŽALUZIÍ

MĚŘÍTKO

-

ČÍSLO VÝKRESU

D.1.2.5_3.6